Horst zu Jeddeloh
Meisenweg 5
21423 Winsen/Luhe
www.zuJeddeloh.de

Bedienungsanleitung

Tischbohrmaschine
Z1

Vor der Anwendung

a) Wenn Sie eine Wartung oder einige Einstellungen vornehmen wollen, entfernen Sie den Netzstecker aus der Steckdose.
b) Nicht ohne Schutzbrille arbeiten.
c) Die Maschine nicht einschalten, wenn die obere Abdeckung offen ist.

Sicherheitsinformationen

1. Wenn elektrische Ausrüstungen oder Maschinen verwendet werden, sollten Sicherheitsvorkehrungen vorgenommen werden, damit es zu keinen Verletzungen kommen kann.

2. Der Arbeitsbereich muss sauber gehalten werden.

3. Die Tischbohrmaschine nicht in der Nähe entzündlicher Gase oder Flüssigkeiten sowie in feuchten, nassen oder schlecht beleuchteten Räumen benutzen..

4. Es sollten sich keine Kinder in der Nähe der Maschine aufhalten.

5. Nicht mit loser Kleidung oder mit langen, offenen Haaren arbeiten.

Technische Informationen

max. Bohrerdurchmesser	6mm (1/4“)
Spindelweg	40mm (1.57“)
max. Werkstückhalter	200mm (7.8“)
Spindelaufnahme	B10 oder JT1
Spindeldrehzahl	- hohe Stufe: 0 - 4800rpm - niedrige Stufe: 0 - 3600rpm
Aufspannplatte	275mm x 165mm
Säulenabmessung	30 x 390mm
Motorleistung	180 W
Gewicht	12 kg

Übersicht

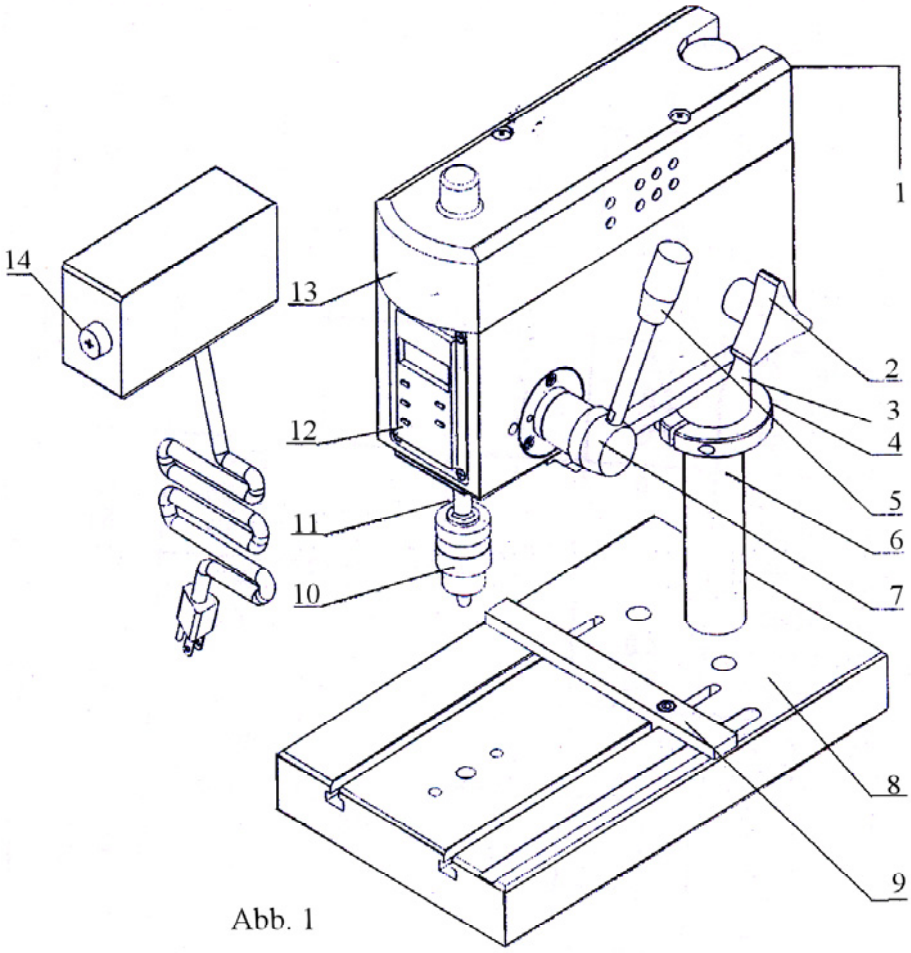

Abb. 1

Nr.	Komponenten	Nr.	Komponenten
1	Bohrmaschinenkopf	**8**	Einspannplatte
2	Klemmschraube	**9**	Anschlagschiene
3	Unterlegscheibe	**10**	Bohrfutter
4	Befestigungsring	**11**	Spindel
5	Hebel	**12**	digitale Anzeige
6	Säule	**13**	obere Abdeckung
7	Hebelfassung	**14**	Stromkastenschalter

Bauteile

a) Nehmen Sie die einzelnen Teile vorsichtig aus dem Karton.
b) Stecken Sie den Befestigungsring (4) und die Unterlegscheibe (3) richtig auf der Säule zusammen. (Abb. 2).
c) Stecken Sie die Klemmschraube (2) in die Klemmschraubenöffnung ein (Abb.3).

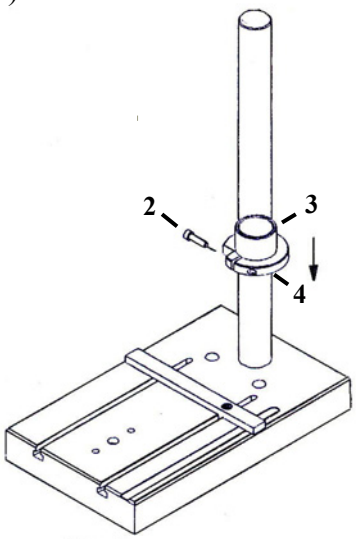

Abb. 2

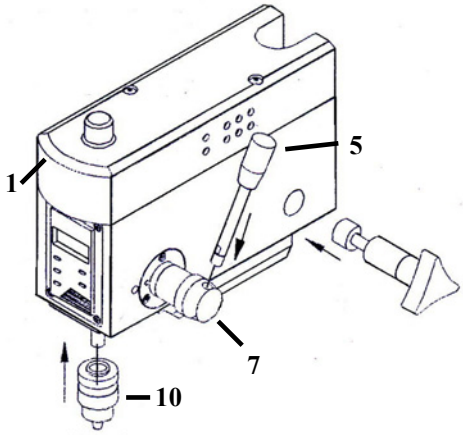

Abb. 3

d) Setzten Sie den Bohrmaschinenkopf bis zum Befestigungsring mit der Spalte auf die Säule. Befestigen Sie mit der Klemmschraube den Bohrmaschinenkopf. Die Klemmschraube besteht aus zwei Vorrichtungen, die den Bohrmaschinenkopf (1) dann halten (Detaildiagramm Nr. 20, 21, 22).

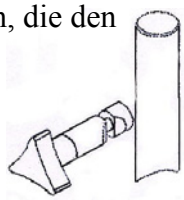
Abb. 4

e) Drücken Sie das Bohrfutter (10) in den Schaft der Spindel ein. Wenn das Bohrfutter festgezogen ist, drehen Sie die Klemme zur Überprüfung (Abb.3).

f) Stecken Sie den Hebel (5) in die vorgesehene Hebelfassung (7) (Abb.3).

Anwendung

a) ***Einstellung des Bohrmaschinenkopfes*** **(1).**
Lösen Sie die Schraube am Befestigungsring (4) um die Höhe einzustellen.

b) Um die Höhe des Bohrmaschinenkopfes zu verändern, muss die Klemmschraube (2) gelöst werden. Dann kann der Abstand zwischen dem Bohrmaschinenkopf und der Oberfläche des Arbeitsstückes eingestellt werden. Bevor Sie bohren, stellen Sie sicher, dass der Bohrer nicht auf die Unterseite des Arbeitsstückes kommen kann. Ansonsten wird der Bohrer die Einspannplatte (8) beschädigen.

c) ***Einstellung der Spindeldrehzahl (zweistufig)***
Die Einstellung ist abhängig von der Bohrergröße oder von dem zu bohrenden Material. Bei hartem Material und großen Bohrungen muss die Drehzahl auf niedrig gestellt werden. Bei mittlerem Material und normal großen Bohrungen muss die Drehzahl auf mittel gestellt werden. Wenn es ein weiches Material ist und kleine Bohrungen vorgenommen werden sollen, dann benötigen Sie eine hohe Drehzahl. Um die Drehzahl zu ändern, müssen mit dem beigefügten Schraubenzieher die zwei Schrauben an der oberen Abdeckung (13) gelöst werden. Öffnen Sie die obere Abdeckung und tauschen Sie die Spulen aus. Um eine hohe Drehzahl zu bekommen, muss man die große Spule auf den Motor setzten. Wenn eine niedrige Drehzahl gewünscht wird, setzten Sie die kleine Spule auf den Motor (Abb. 5). Bevor Sie anfangen, überprüfen Sie die Riemenspannung (Abb. 6).

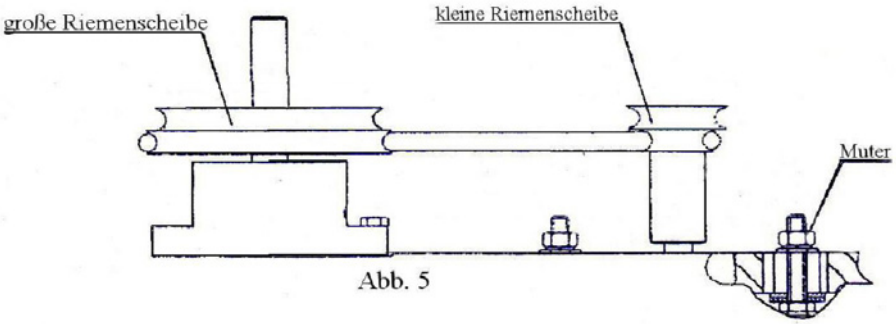

Abb. 5

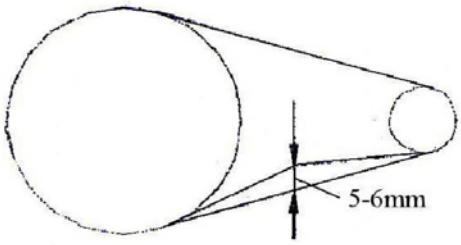

Abb. 6

d) ***Digitale Anzeige***

Für den Bohrvorgang muss zuerst der „ON/OFF-Schalter“ betätigt und dann die „ZERO-Taste“ gedrückt werden. Als nächstes die „mm/in Taste“ betätigen, um zwischen Millimeter oder Inch zu wechseln.
Diese zwei Funktionen bewirken problemlose Handhabung des Messbereiches auf der Anzeige.
Die Position des Bohrers verändert sich, indem Sie die „plus-“ oder „Minus-taste“ betätigen. Wenn eine Störung auftritt (z.B. keine Messwerte), bedeutet das, dass die Batterie leer ist. Um die Batterie (1.55V) auszutauschen, muss das Batterieverdeck das sich unter der „ZERO-Taste“ befindet abgenommen werden. Wenn eine neue Batterie wieder eingesetzt wurde, sind die Werte wieder da.

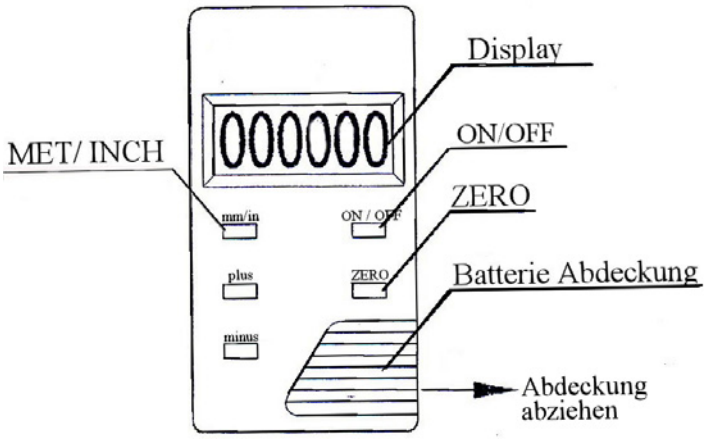

Abb. 7

e) ***Um die Bohrtiefe einzustellen, müssen folgende Schritte durchführt werden***

1) Drehen Sie den Skalenring am Hebel, bis „0“ mit der Linie übereinstimmt (Abb. 8).
2) Durch das links drehen, kann man die gewünschte Bohrtiefe auf dem Skalenring einstellen.
   Das Fixieren erfolgt an einer Schraube am Skalenring.
3) Wenn man die Schraube mit dem beiliegenden Schlüssel festgezogen hat, kann der Bohrer nur bis zu der eingestellten Bohrtiefe bohren.

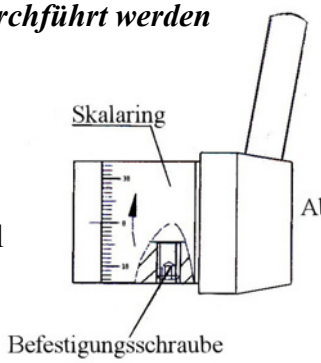

Abb. 8

Detaildiagramm

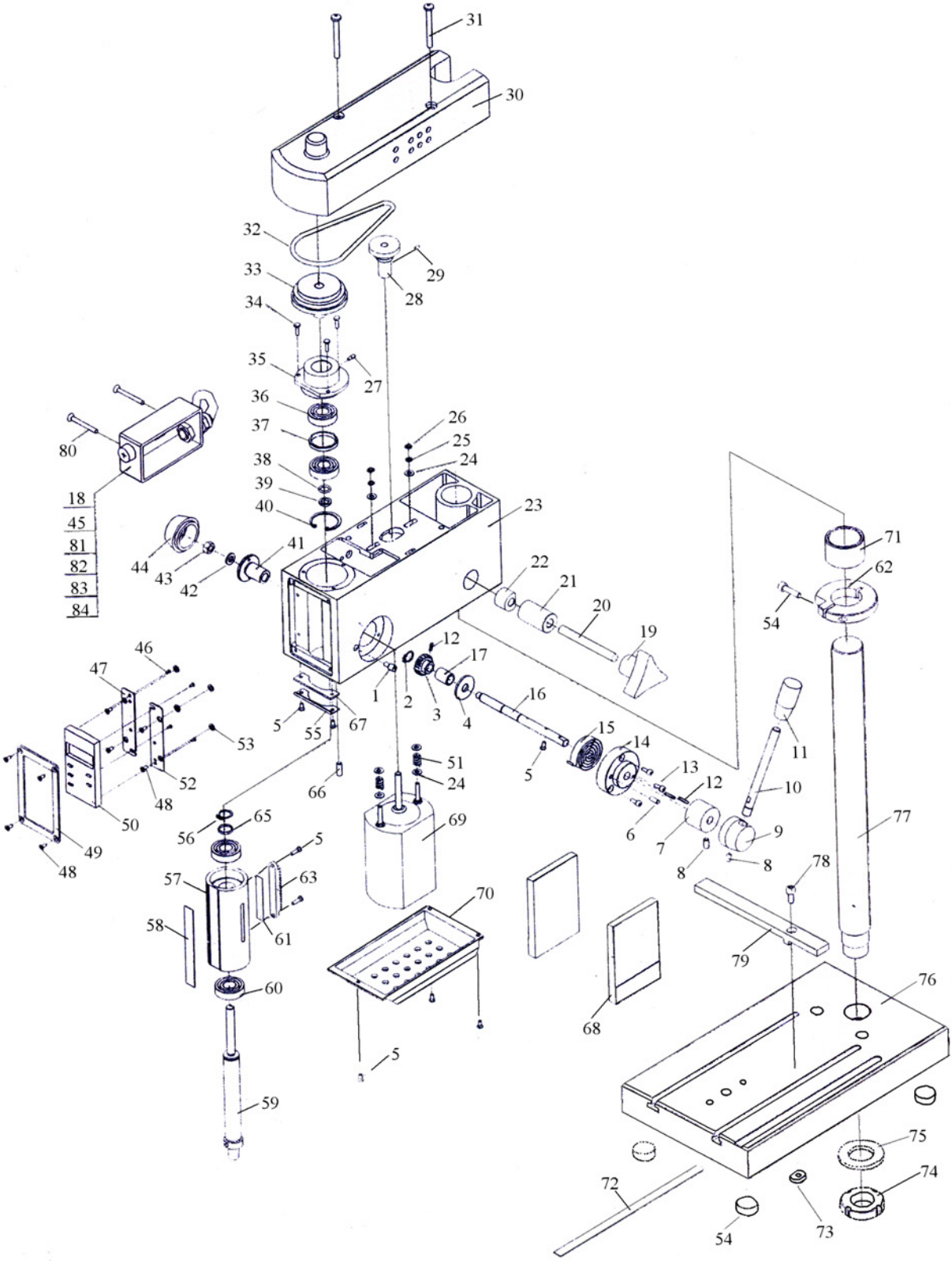

Auflistung & Bezeichnung

Nr.	Beschreibung	Nr.	Beschreibung
1	Schraube M6x14	43	Mutter
2	Spannring	44	Schutzkappe
3	Zahnrad	45	Sicherungskasten
4	Unterlegscheibe	46	Schraube M2x6
5	Schraube M3x6	47	Zwischenplatte (links)
6	Stift 4x10	48	Schraube M3x6
7	Skalenring	49	Schutzplatte
8	Schraube M5x8	50	digitale Anzeige
9	Hebelfassung	51	Verbindungswelle
10	Hebelwelle	52	Zwischenplatte (rechts)
11	Kappe für die Hebelstange	53	Unterleggummi
12	Stift 3x12	54	Schraube M5x6
13	Schraube M3x12	55	Staubschutz
14	Federsitz	56	Spannring 15
15	Feder	57	Spindelhülse
16	Welle	58	Anzeigeplatte
17	Unterlegscheibe	59	Spindel
18	Sicherungskasten	60	Lagerhülse
19	Klemmschraube	61	Kupferplatte
20	Klemmschraubenhülse	62	Befestigungsring
21	Befestigungsblock (I)	63	Zahnstange
22	Befestigungsblock (II)	64	Gummifuß
23	Bohrmaschinenkopf	65	Unterlegscheibe
24	Unterlegscheibe 4	66	Schraube M5x14
25	Unterlegfeder	67	Filzplatte
26	Mutter M4	68	Gummibock für Schlagabsorption
27	Befestigungsstift	69	Motor
28	kleine Riemenscheibe	70	Bodenabdeckung
29	Schraube M4x5	71	Unterlegscheibe
30	obere Abdeckung	72	Lineal
31	Schraube M5x45	73	Mutter
32	Riemen	74	Mutter m24x1.5
33	große Riemenscheibe	75	flache Unterlegscheibe
34	Schraube M4x12	76	Einspannplatte
35	Lagersitz	77	Säule
36	Lager 6001-Z	78	Schraube M5x12
37	Unterlegscheibe	79	Anschlagschiene
38	Scheuerschutz	80	Schraube M5x6
39	Spannring	81	Sicherungskasten
40	Spannring 28	82	Sicherungskasten
41	Führungshülse	83	Sicherungskasten
42	Unterlegscheibe	84	Sicherungskasten

Lieferumfang

Nr.	Beschreibung	Menge
1	Achtkantschlüssel 2/2.5/3/4mm	je 1
2	Schraubenschlüssel 5.5 x 7mm	1
3	Schraubendreher	1
4	Bohrfutter mit Schlüssel	1

Horst zu Jeddeloh
Meisenweg 5
21423 Winsen/Luhe
www.zuJeddeloh.de